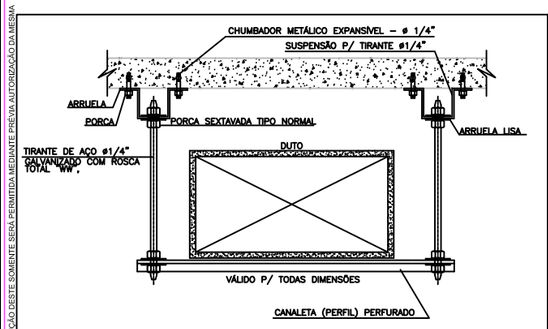

DETALHE DE ESTRUTURA DE SUPORTE DE DUTOS EM LAJES DE TETO
SEM ESCALA

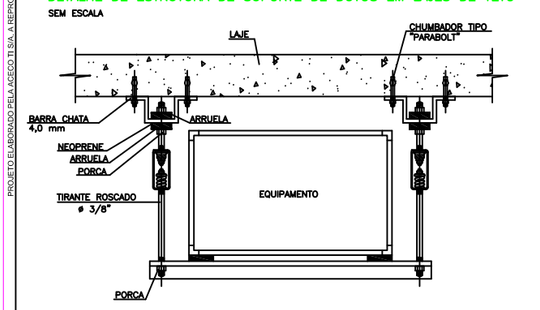

DETALHE DE ESTRUTURA DE SUPORTE DE EQUIPAMENTOS EM LAJES DE TETO
SEM ESCALA

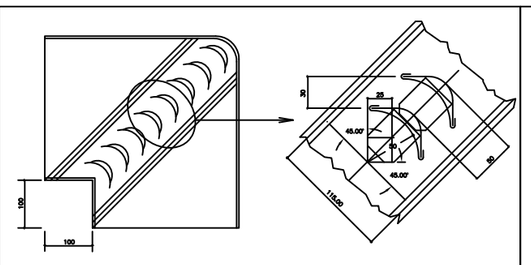

JOELHO COM VEIA DUPLA
S/ESCALA

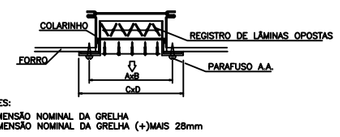

DETALHE TÍPICO DA GRELHA NO FORRO
SEM ESCALA

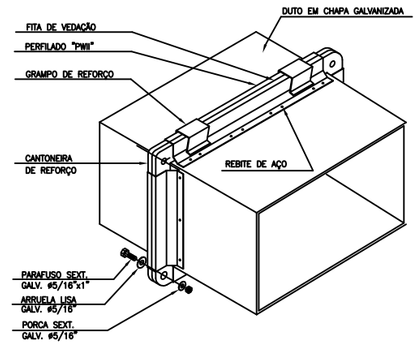

DETALHE TIPICO DO FLANGEAMENTO NO DUTO
SEM ESCALA

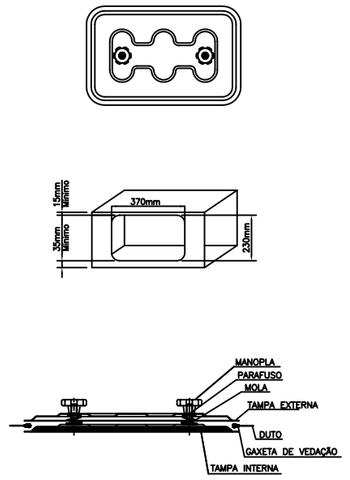

DETALHE DA PORTA DE INSPEÇÃO
SEM ESCALA

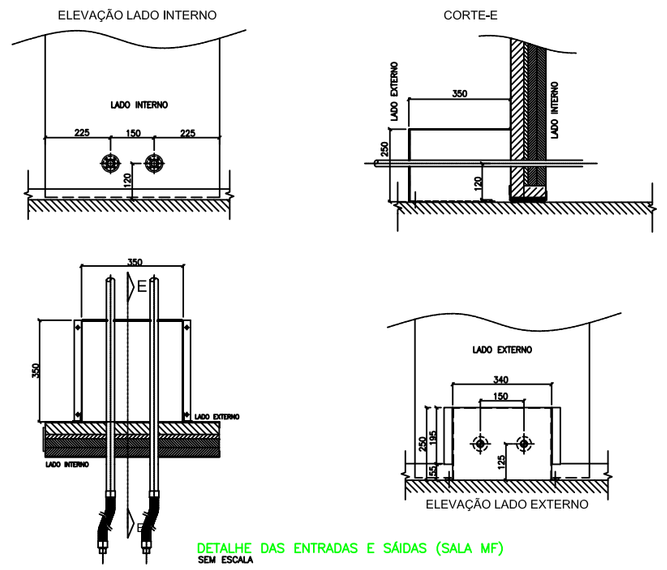

DETALHE DAS ENTRADAS E SÁIDAS (SALA MF)
SEM ESCALA

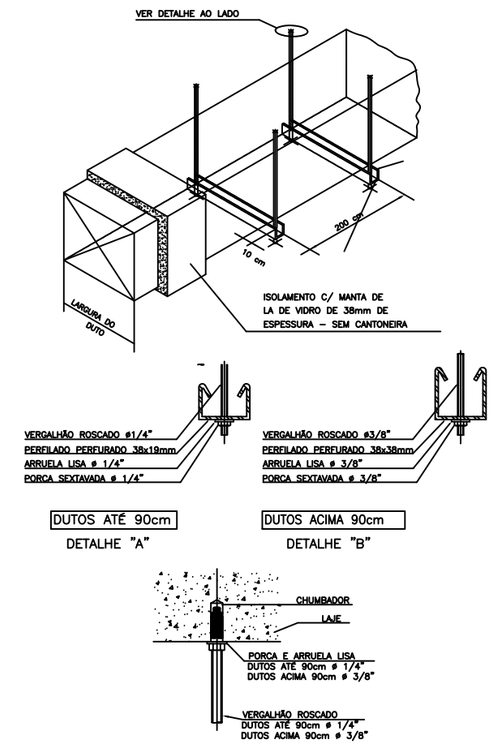

DETALHE TIPICO P/ SUPORTE DOS DUTOS
SEM ESCALA

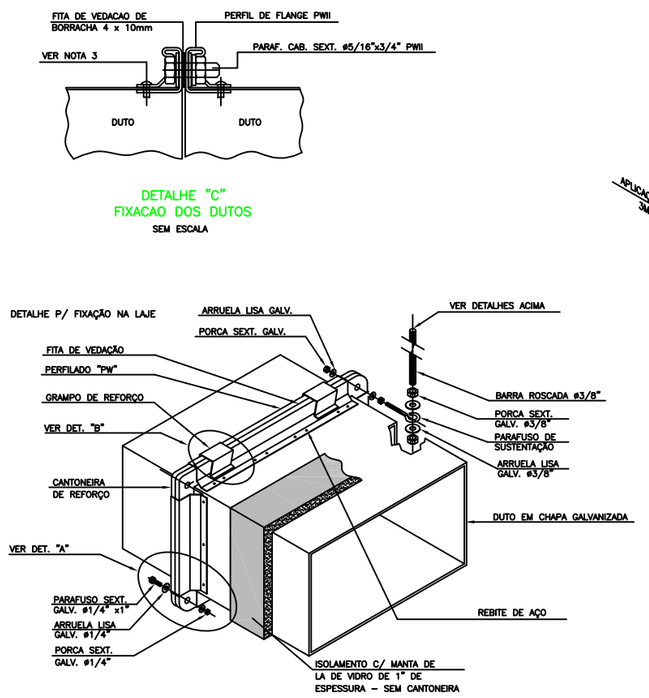

DETALHE TIPICO DO SUPORTE DO DUTO FLANGEADO
SEM ESCALA

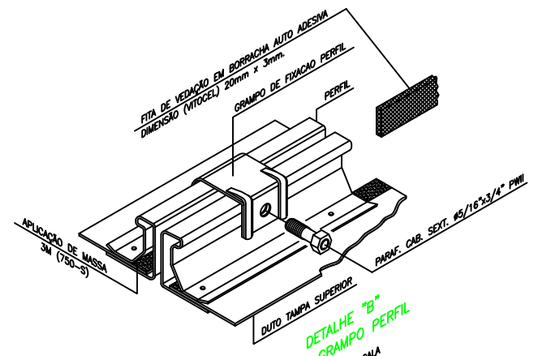

DETALHE "D"
FIXAÇÃO GRAMPO PERFIL
SEM ESCALA

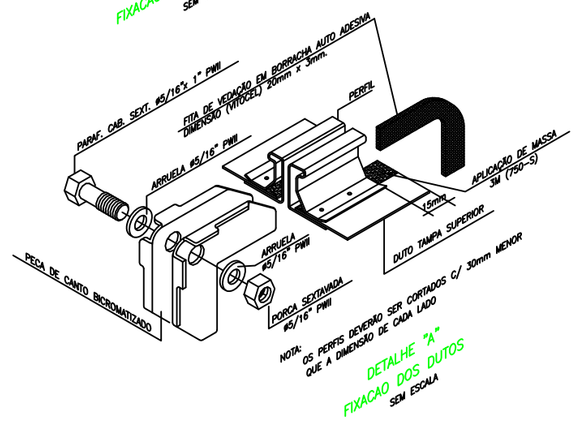

DETALHE "A"
FIXAÇÃO DOS DUTOS
SEM ESCALA

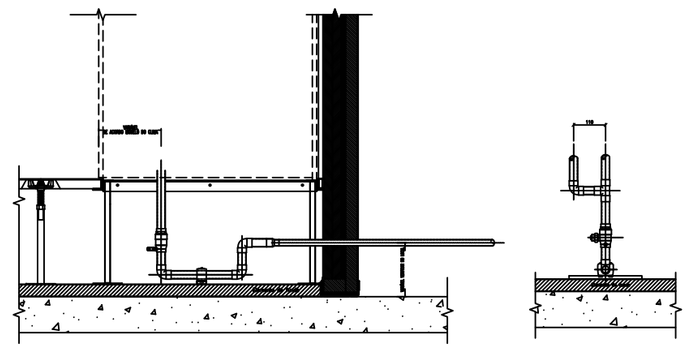

ELEVAÇÃO LATERAL DO DRENO
SEM ESCALA

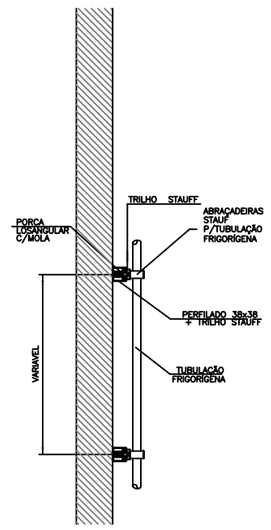

DETALHE DA FIXAÇÃO DA TUBULAÇÃO FRIGORÍGENA NA PAREDE
SEM ESCALA

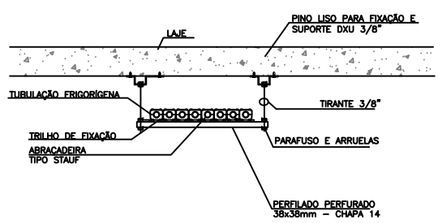

DETALHE DA FIXAÇÃO DA TUBULAÇÃO FRIGORÍGENA NO TETO
SEM ESCALA

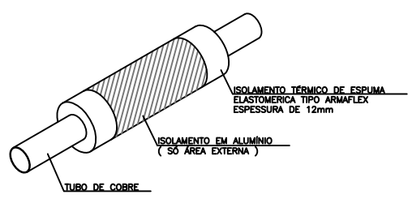

DETALHE DA TUBULAÇÃO FRIGORÍGENA COM ISOLAMENTO TÉRMICO
SEM ESCALA

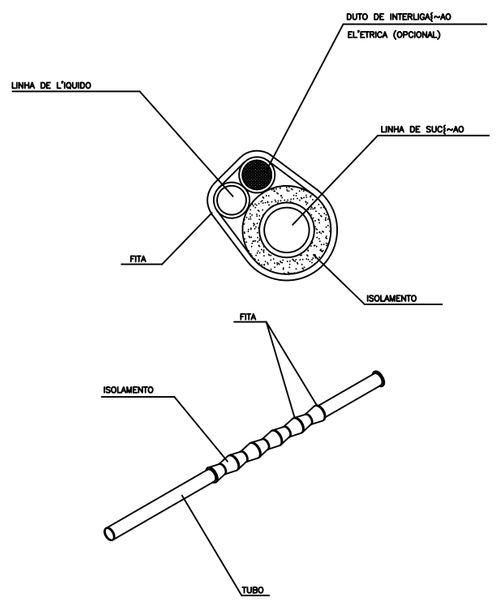

DETALHE DA TUBULAÇÃO FRIGORÍGENA
SEM ESCALA

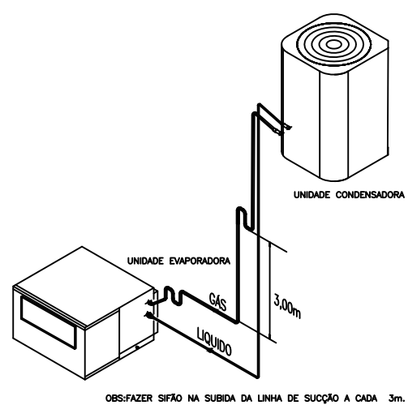

UNIDADE CONDENSADORA ACIMA DA UNIDADE EVAPORADORA
SEM ESCALA

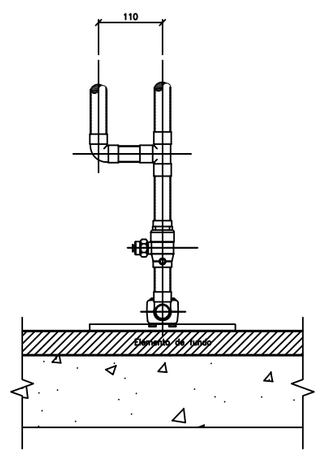

ELEVAÇÃO FRONTAL DO DRENO
SEM ESCALA

DOCUMENTOS DE REFERENCIA
TÍTULO

Rev.	Discriminação	Resp.	Data
A	LANÇAMENTO INICIAL		

Eng. JOSÉ MACLÉU DA SILVA CRE-SP 120.424
Eng. NERI PLUHAR PESCADOR CREA-RS 041.997
EXECUÇÃO
PROPRIETÁRIO

CERTIJAA
RUA GONÇALO DE CARVALHO, Nº 689
PORTO ALEGRE - RS
CEP: 90.035-170
TEL: (51) 3328-9000
Site: www.certijaa.com.br

JFPE - DATA CENTER
PERNAMBUCO

PJ nº 2

CLIMATIZAÇÃO
DETALHES TÍPICOS 1

Prancha nº 05/06
Fase A
Versão A

Desenho: | Data 30.10.15 | Esc. S/ESC | -
Coordenador: | Arquivo: JFPE-CLI-PRI-TER-F05-R00-DET TIP 1

PROJETO ELABORADO POR PRA ARQUITETURA, SEGUINDO AS DIRETRIZES DESTE PROJETO. VEDADA A REPRODUÇÃO SEM PRÉVIA AUTORIZAÇÃO DA METRA.

F-ENG-07-02